自由场麦克风 SS 740

版本号: 1.1_20230318_CN

SS 740 是 IEPE 1/4 英寸驻极体麦克风的自由场测量传声器，用于测量传声器放入声场前的无畸变的真实声压。

SS 740 定位是其较高的灵敏度，适合于常规声学测试，麦克风阵列测试等应用，咪头和前置一体式结构，不可拆卸。

搭配 MegaSig PM 0083 等 IEPE 信号调理器达到最佳测试效果。

产品特点

- 高稳定性
- 高带宽
- 高灵敏度

规格

麦克风类型	驻极体
声场类型	自由场
灵敏度 mV/Pa	50 mV/Pa (-26.0dB±2dB) re 1V/Pa
频响	20-20kHz ±2dB
动态范围(dB)	30~125
THD	< 3% at 125dBSPL
工作温度范围	-10℃至 40℃
相对湿度	10%- 60%无凝结
典型工作电流	IEPE 4 mA
接口	SMB
长度	38.5mm
直径	7mm
储存条件	温度：25℃±5℃，湿度：50%±15%RH（保证传感器的长期稳定性）

外观尺寸

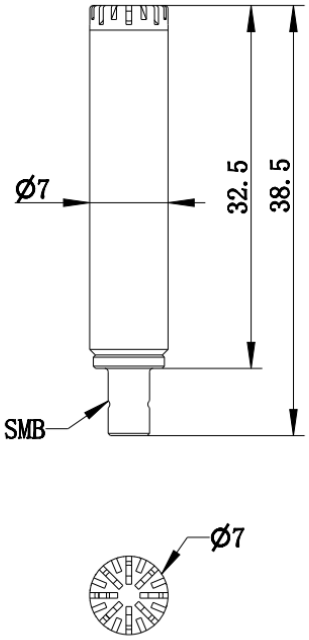

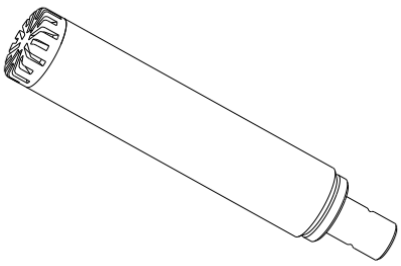

若产品指标更新，恕不另行通知。

www.megasig.com

深圳市美格信测控技术有限公司

电话：0755-8950.8393
传真：0755-8950.8392
销售邮箱：sale@megasig.com
技术支持：support@megasig.com
地址：中国.深圳.光明.红星创智广场 1 栋 2 单元 1002 室